Bien Banyo Ürünleri Sanayi ve Ticaret AŞ.

BL21067325 Bien Pruva Yüksek Tip ve Eviye Bataryası - Altın

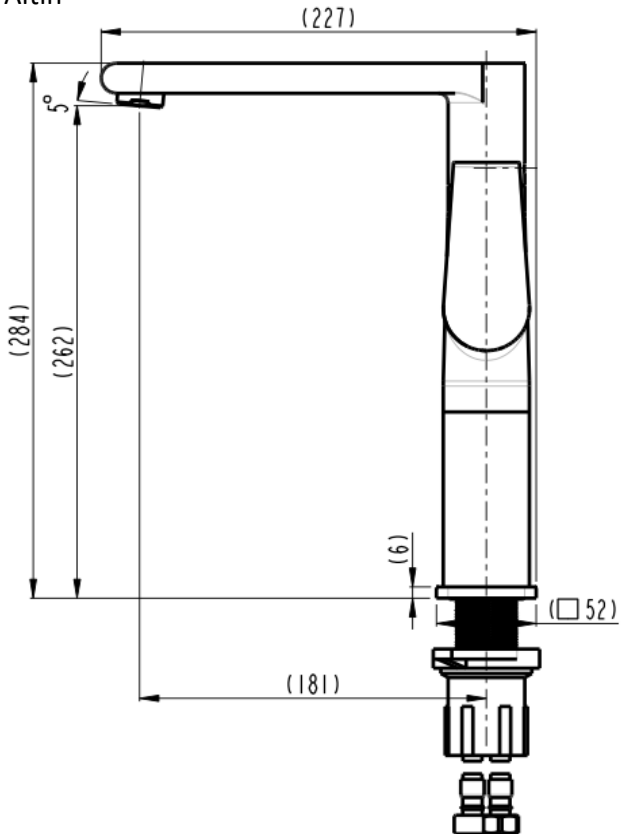

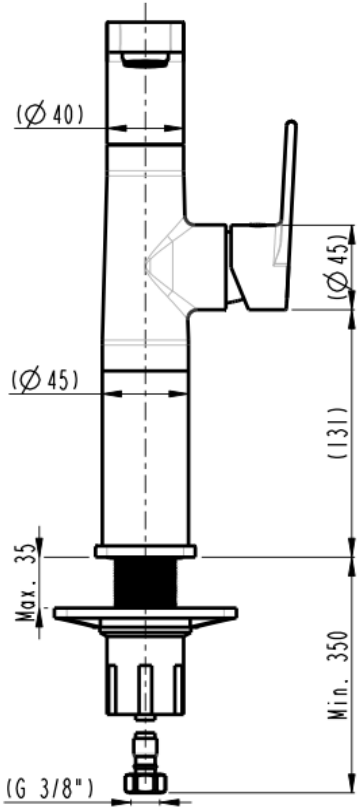

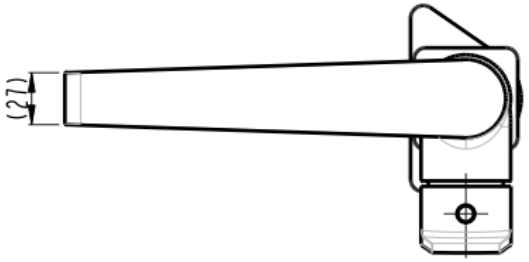

Bien Banyo Ürünleri Sanayi ve Ticaret A.Ş . .'nin üründe görünüş ve teknik detaylarda herhangi bir bildirim yapmaksızın değişiklik yapma hakkı saklıdır.
Bien Banyo Ürünleri Sanayi ve Ticaret A.Ş . reserves the right to revise the specifications and design of the product without any notifications