Bien Banyo Ürünleri Sanayi ve Ticaret AŞ.

BL31061104 Bien Leo Kısa Konik Lavabo Bataryası

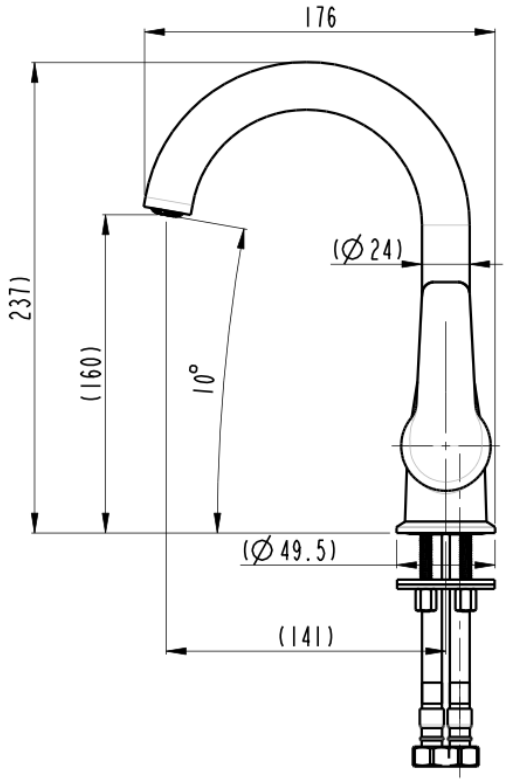

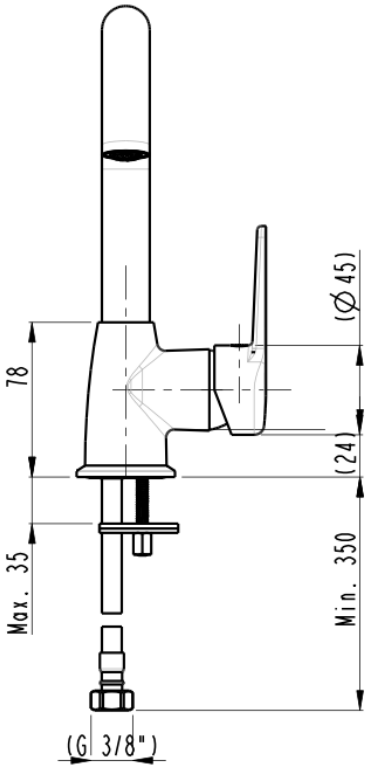

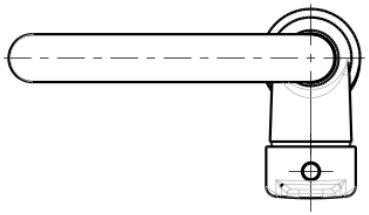

Bien Banyo Ürünleri Sanayi ve Ticaret A.Ş . .'nin üründe görünüş ve teknik detaylarda herhangi bir bildirim yapmaksızın değişiklik yapma hakkı saklıdır.
Bien Banyo Ürünleri Sanayi ve Ticaret A.Ş . reserves the right to revise the specifications and design of the product without any notifications