Bien Banyo Ürünleri Sanayi ve Ticaret AŞ.

BT56069102 DUŞ KANALI 360 DERECE AYARLI 50 CM INOX
BT56069102 LINEAR SHOWER DRAIN 50 CM INOX

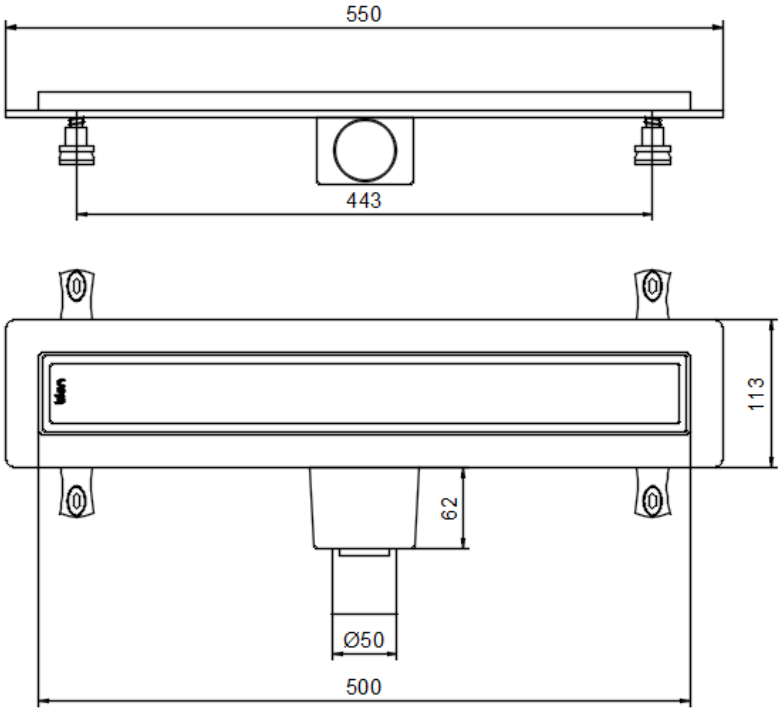

Bien Banyo Ürünleri Sanayi ve Ticaret A.Ş . .'nin üründe görünüş ve teknik detaylarda herhangi bir bildirim yapmaksızın değişiklik yapma hakkı saklıdır.
Bien Banyo Ürünleri Sanayi ve Ticaret A.Ş . reserves the right to revise the specifications and design of the product without any notifications